MANDÍK

MAN 153/19
Verze 2026-10-26

Návod na instalaci
MONTÁŽNÍHO RÁMU R1-R7
na požární klapku
FDMR

MANDÍK®
www.mandik.cz

MANDÍK, a.s. • Dobříšská 550 • 267 24 Hostomice • Česká republika • Tel.: +420 311 706 742 • E-Mail: mandik@mandik.cz

Montážní rám R1

Sada obsahuje:



1
Rámová část
2 ks



2
Vrut (6 x 110 mm)
2 ks



3
Lepidlo (Promat K84)
1 ks

Rozložený pohled na sestavu:

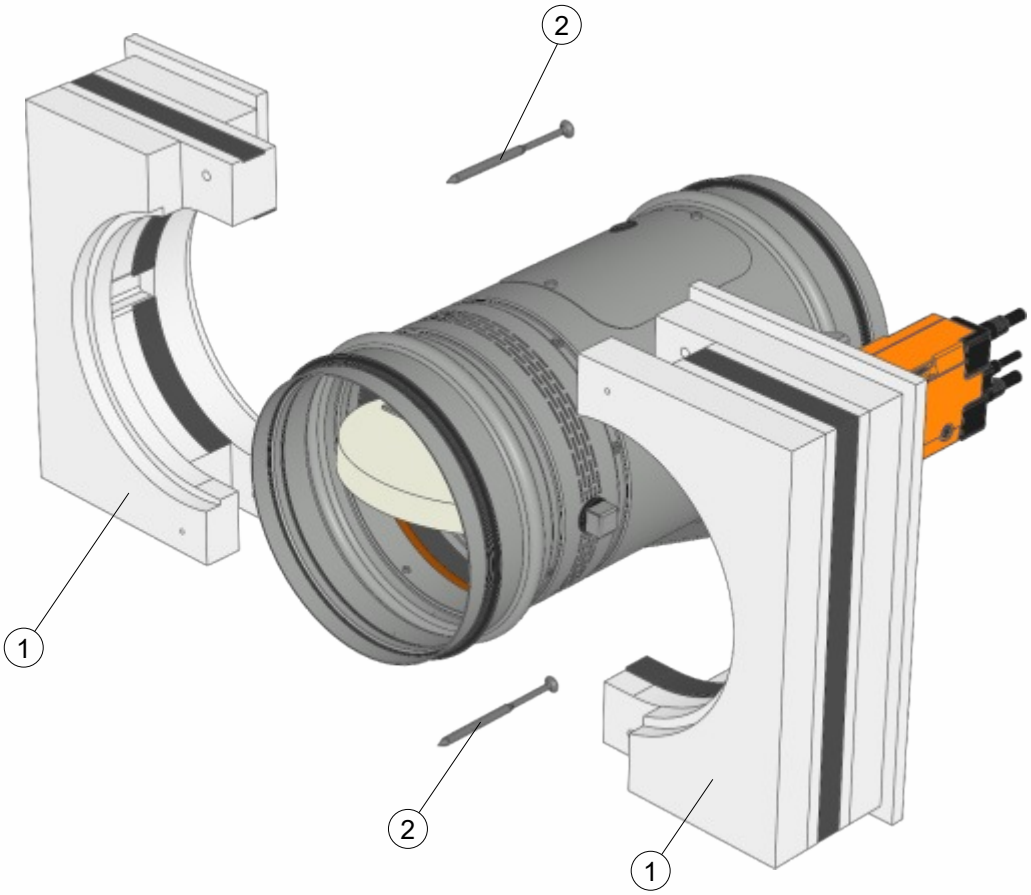

Poznámka: Rám na klapku DN 710 a DN 800 je složen ze 4 částí !

Montážní rám R1

Postup montáže:

1) Naneste lepidlo na požární klapku. Lepidlo se nanáší v šířce perforace +5 mm.

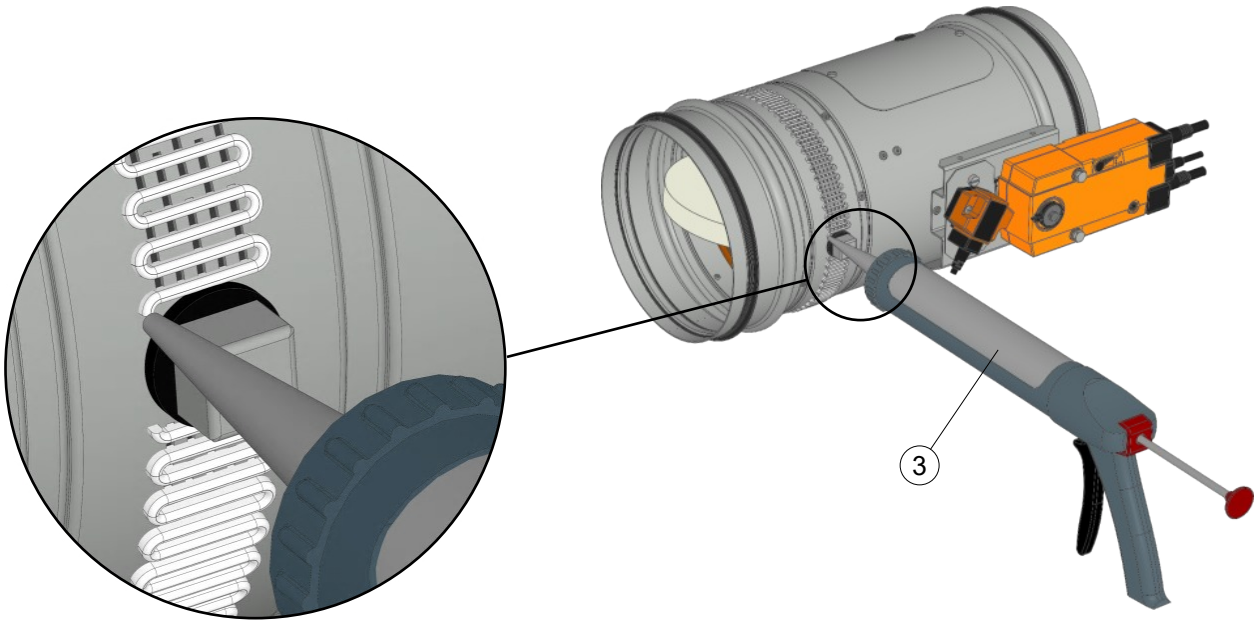

2) Umístěte obě části rámu na tělo požární klapky a upevněte dvěma vruty M6 x 110 mm.

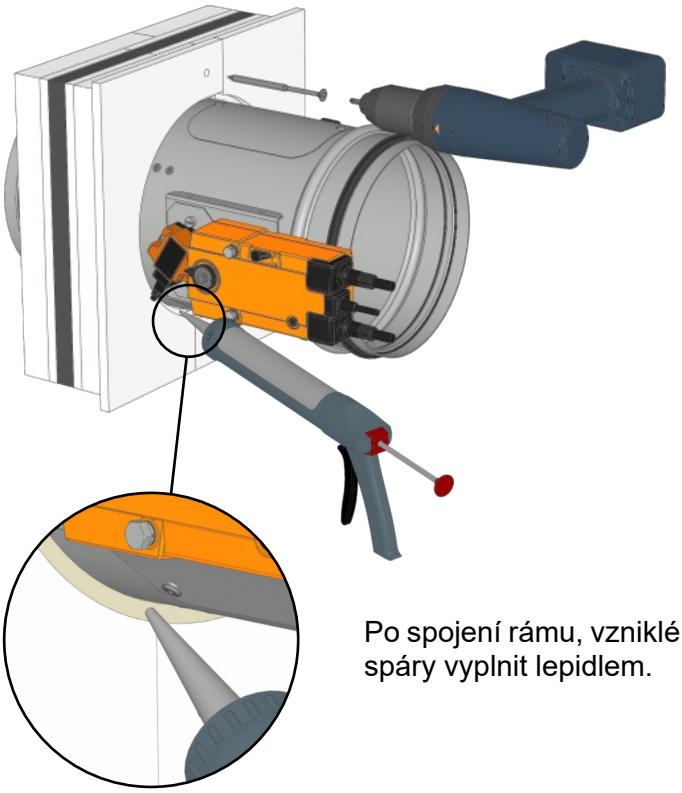

Po spojení rámu, vzniklé spáry vyplnit lepidlem.

Poloha rámu na klapce

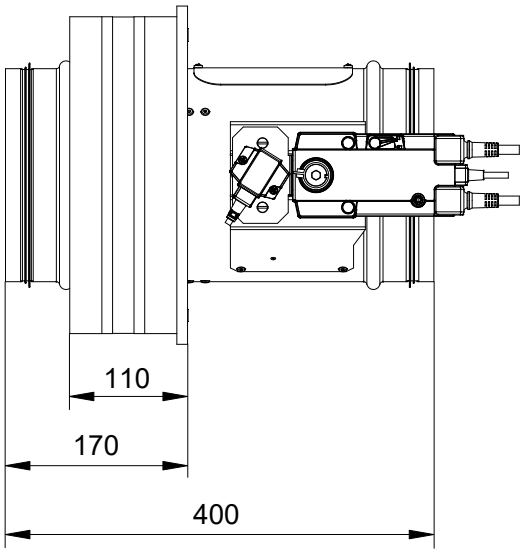

Poznámka: Lepidlo vytvrdne při 20°C po 12 hodinách. Po této době je požární klapka s montážním rámem připravena k instalaci.

Montážní rám R2

Sada obsahuje:

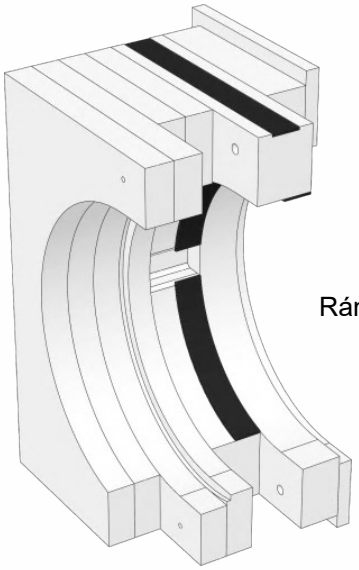

1
Rámová část
2 ks

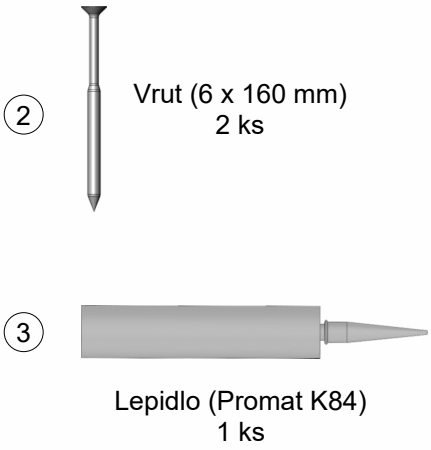

2
Vrut (6 x 160 mm)
2 ks

3
Lepidlo (Promat K84)
1 ks

Rozložený pohled na sestavu:

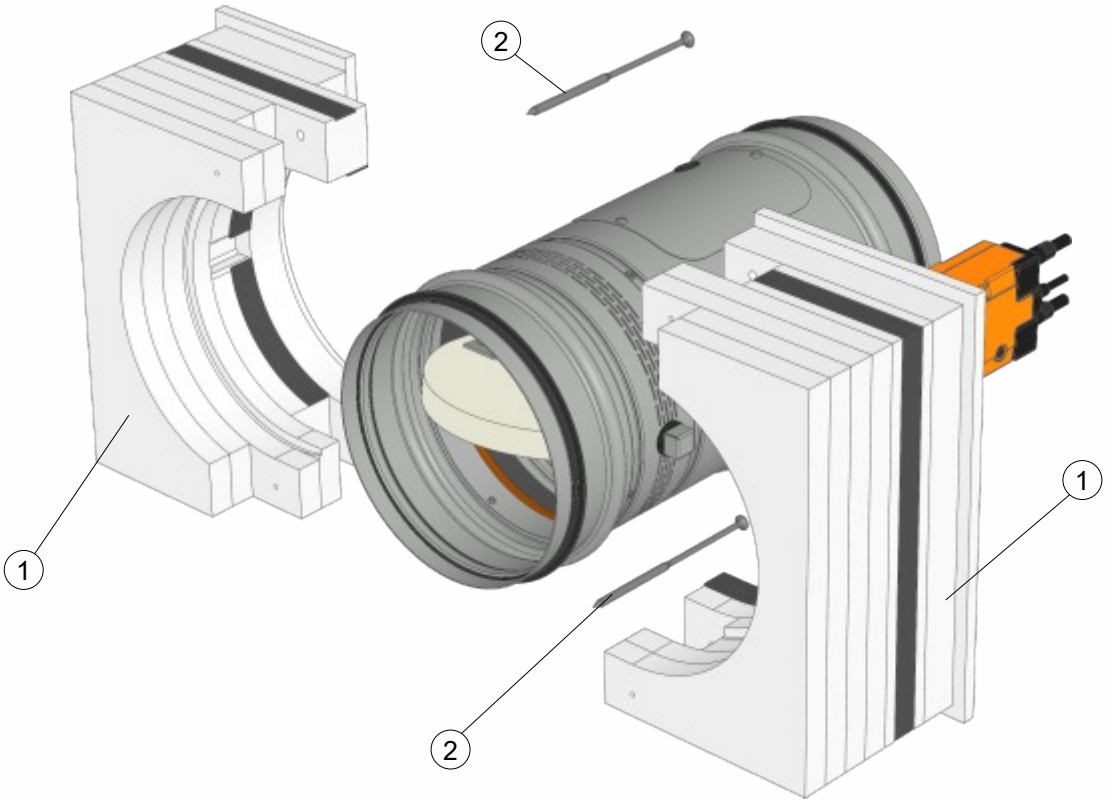

Poznámka: Rám na klapku DN 710 a DN 800 je složen ze 4 částí !

Montážní rám R2

Postup montáže:

1) Naneste lepidlo na požární klapku. Lepidlo se nanáší v šířce perforace +5 mm.

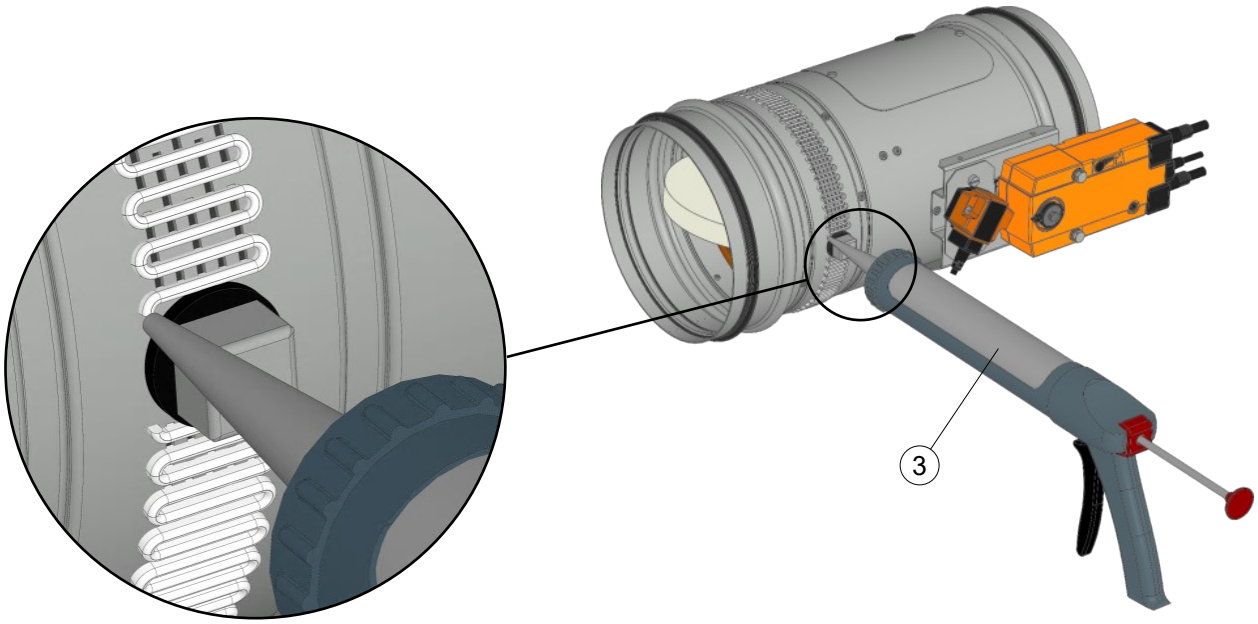

2) Umístěte obě části rámu na tělo požární klapky a upevněte dvěma vruty M6 x 160 mm.

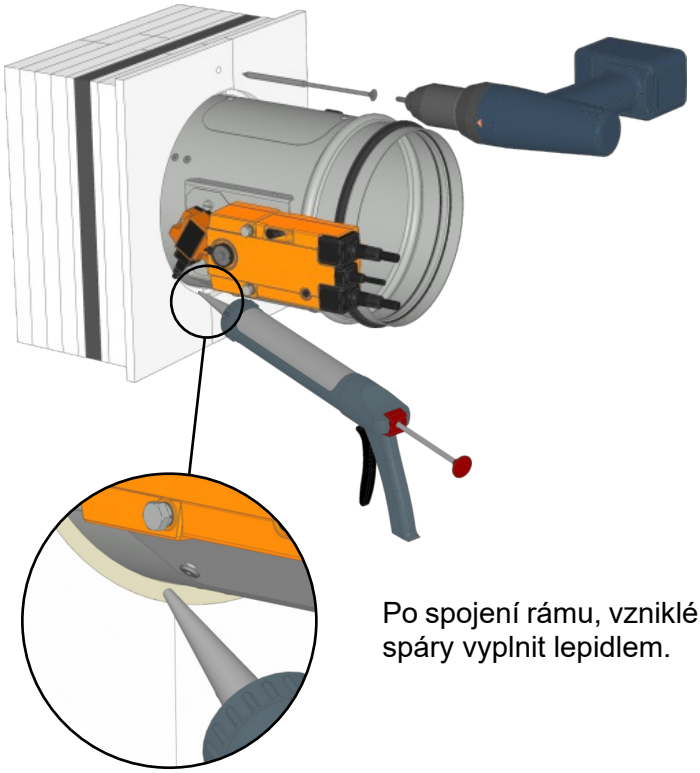

Po spojení rámu, vzniklé spáry vyplnit lepidlem.

Poloha rámu na klapce

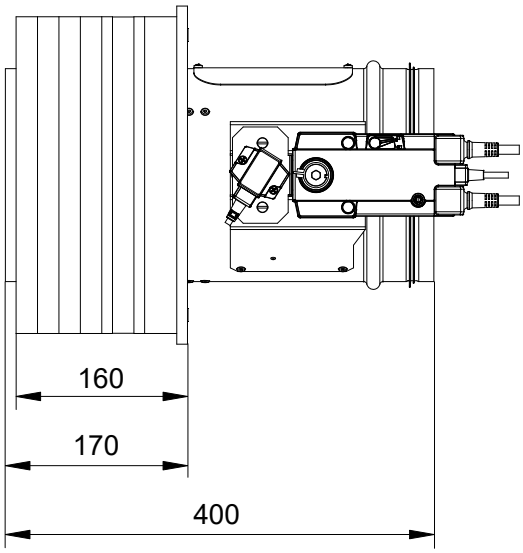

Poznámka: Lepidlo vytvrdne při 20°C po 12 hodinách. Po této době je požární klapka s montážním rámem připravena k instalaci.

Montážní rám R3

Sada obsahuje:

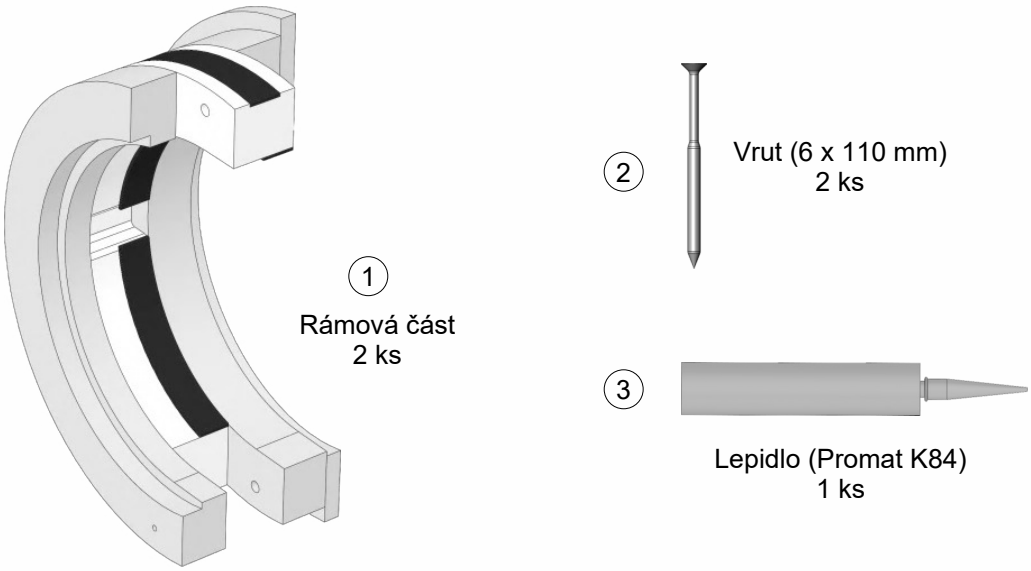

Rozložený pohled na sestavu:

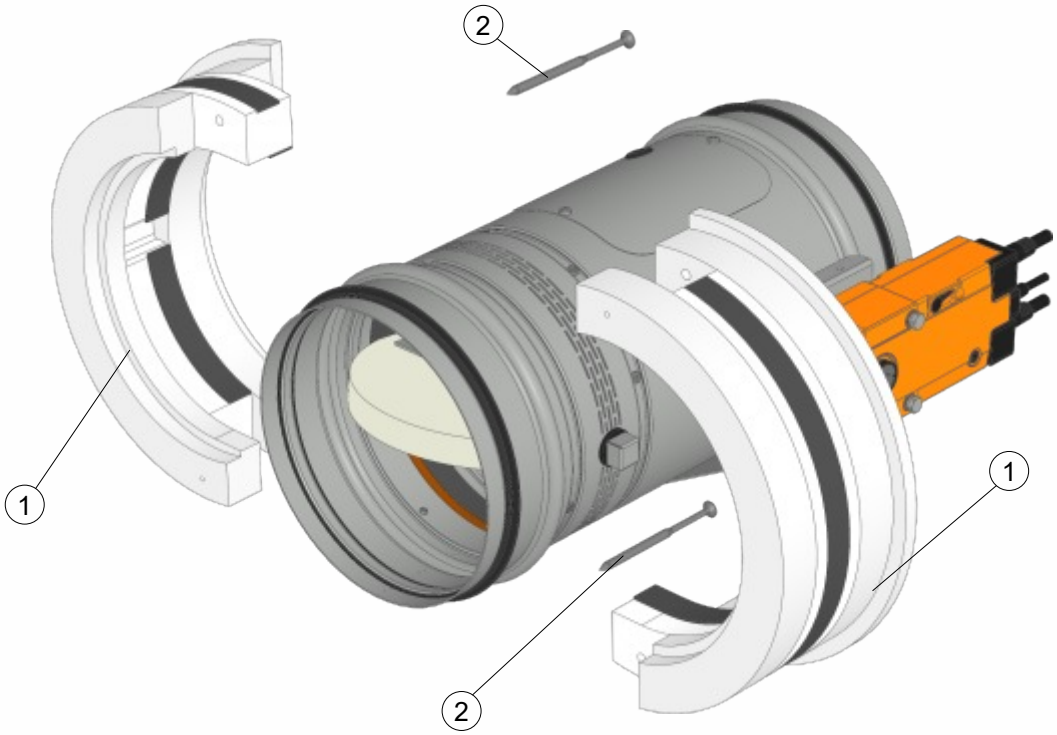

Poznámka: Rám na klapku DN 710 a DN 800 je složen ze 4 částí !

Montážní rám R3

Postup montáže:

1) Naneste lepidlo na požární klapku. Lepidlo se nanáší v šířce perforace +5 mm.

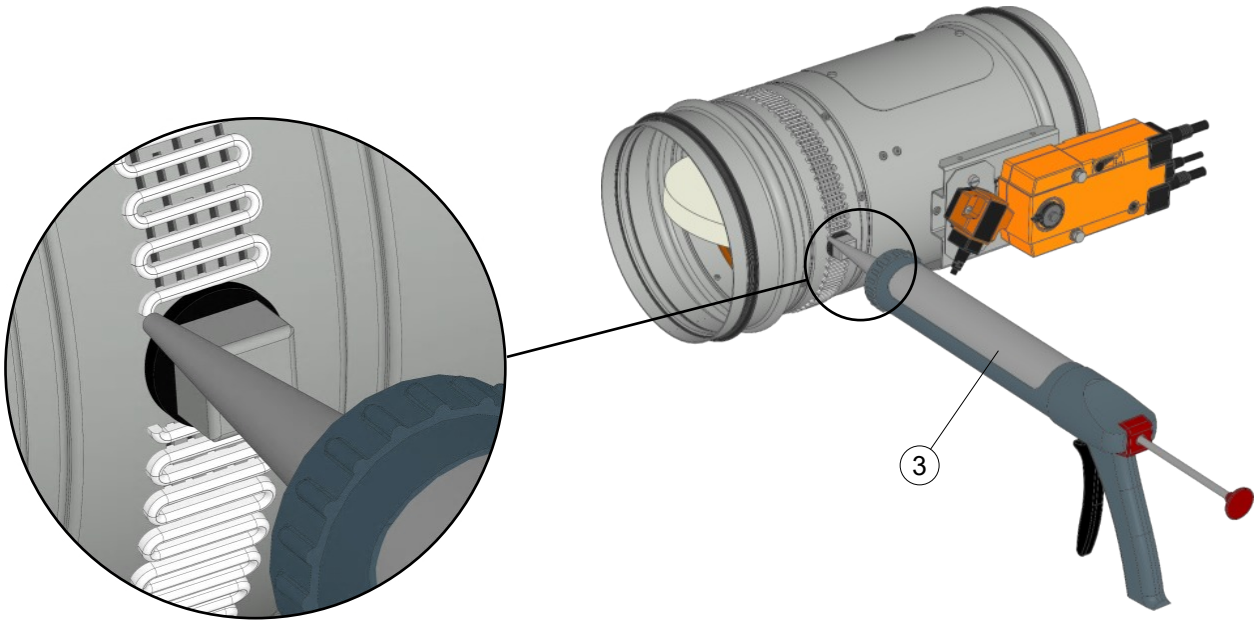

2) Umístěte obě části rámu na tělo požární klapky a upevněte dvěma vruty M6 x 110 mm.

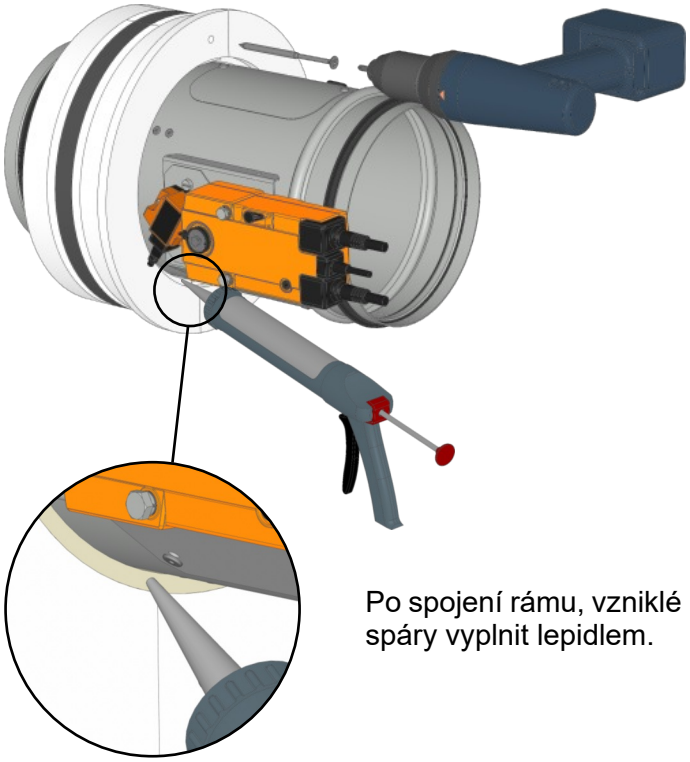

Po spojení rámu, vzniklé spáry vyplnit lepidlem.

Poloha rámu na klapce

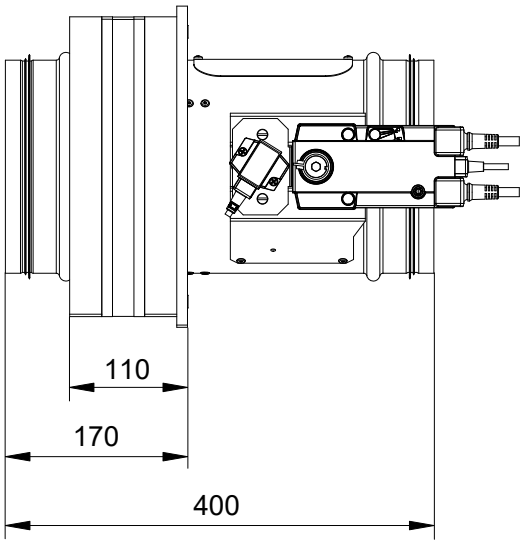

Poznámka: Lepidlo vytvrdne při 20°C po 12 hodinách. Po této době je požární klapka s montážním rámem připravena k instalaci.

Montážní rám R4

Sada obsahuje:

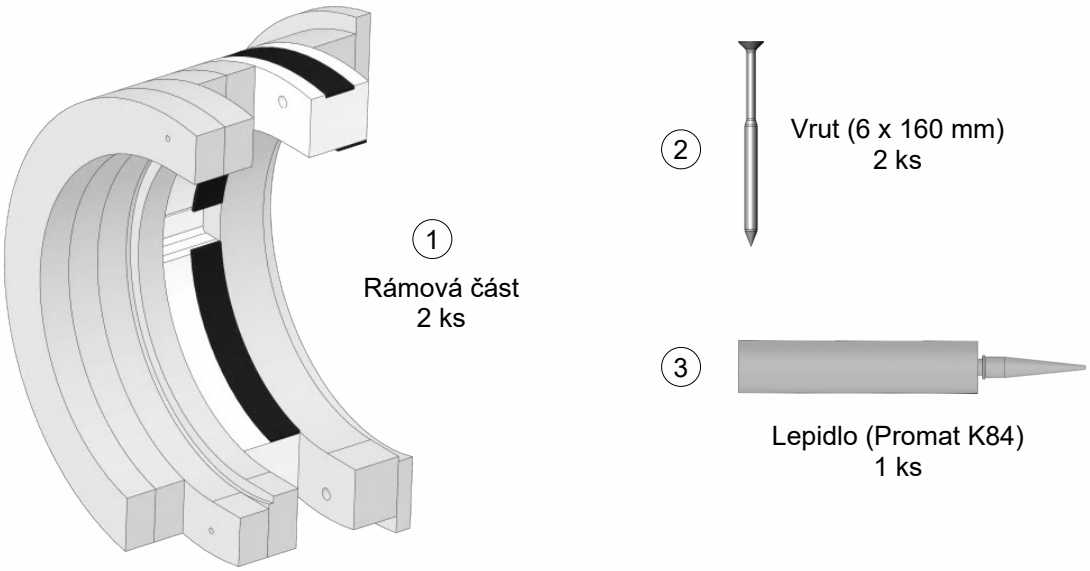

Rozložený pohled na sestavu:

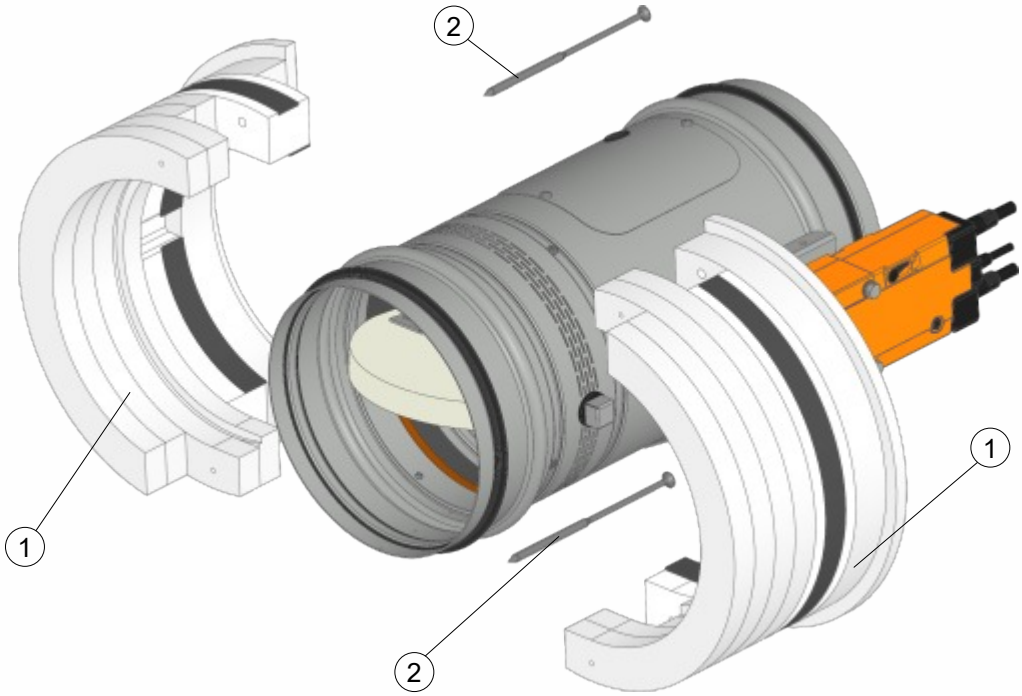

Poznámka: Rám na klapku DN 710 a DN 800 je složen ze 4 částí !

Montážní rám R4

Postup montáže:

1) Naneste lepidlo na požární klapku. Lepidlo se nanáší v šířce perforace +5 mm.

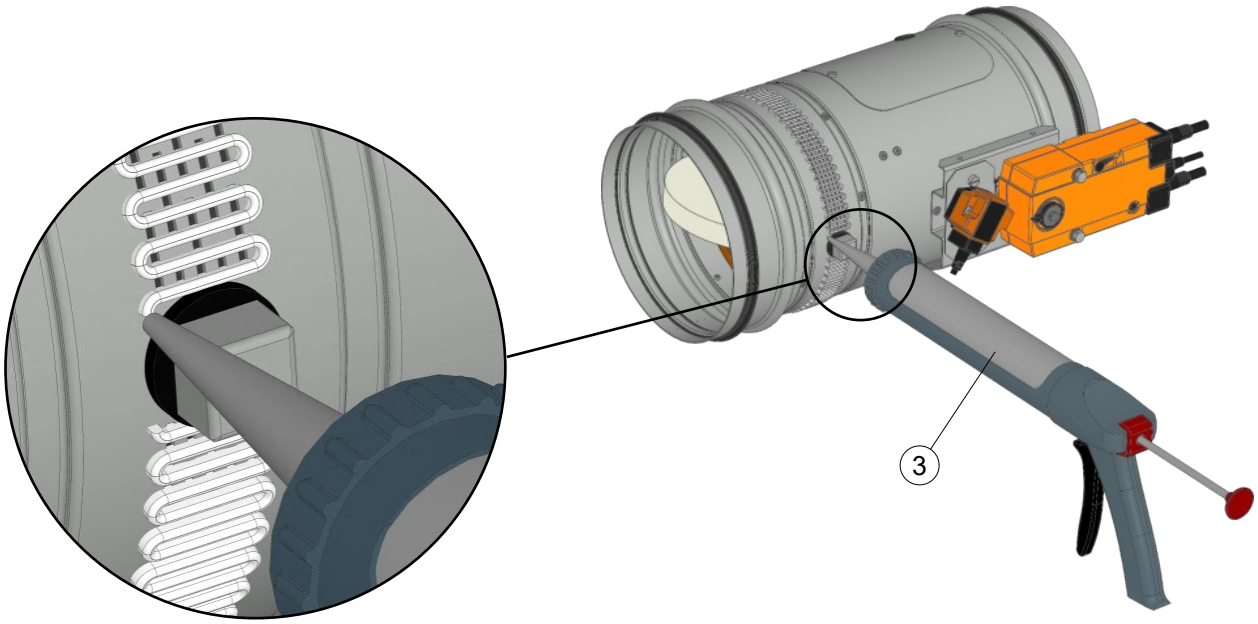

2) Umístěte obě části rámu na tělo požární klapky a upevněte dvěma vruty M6 x 160 mm.

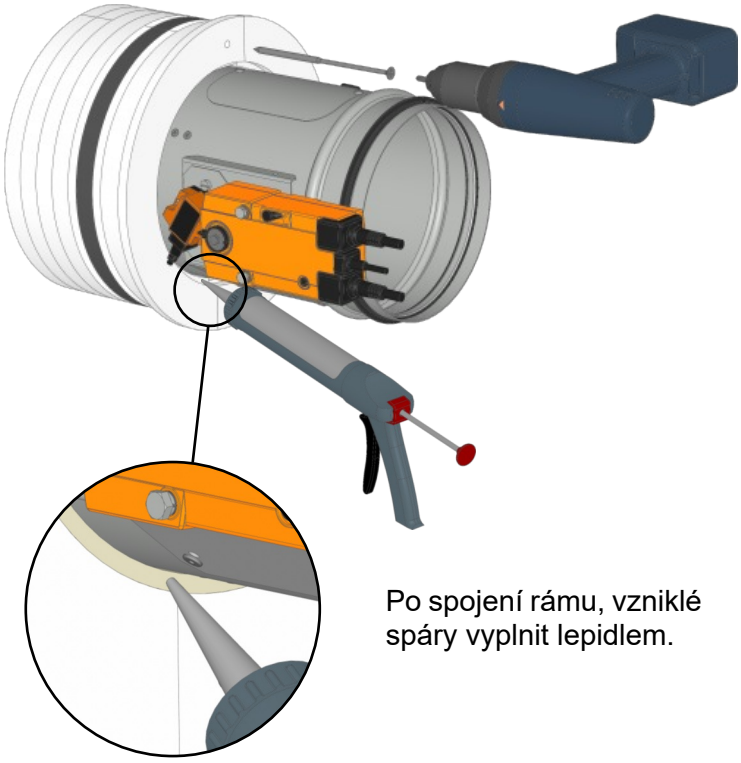

Po spojení rámu, vzniklé spáry vyplnit lepidlem.

Poloha rámu na klapce

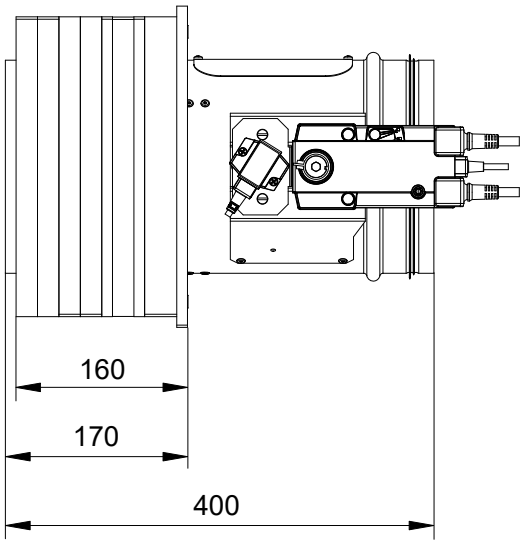

Poznámka: Lepidlo vytvrdne při 20°C po 12 hodinách. Po této době je požární klapka s montážním rámem připravena k instalaci.

Montážní rám R5 (DN 100 - 200)

Sada obsahuje:

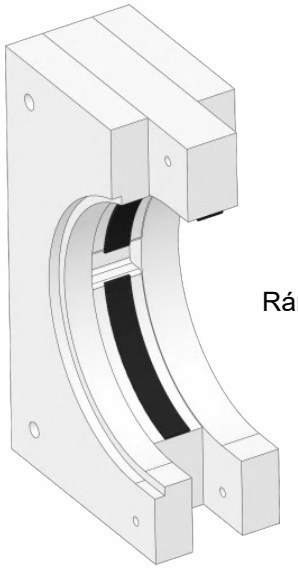

1
Rámová část
2 ks



2
Vrut (6 x 100 mm)
2 ks



3
Lepidlo (Promat K84)
1 ks

Rozložený pohled na sestavu:

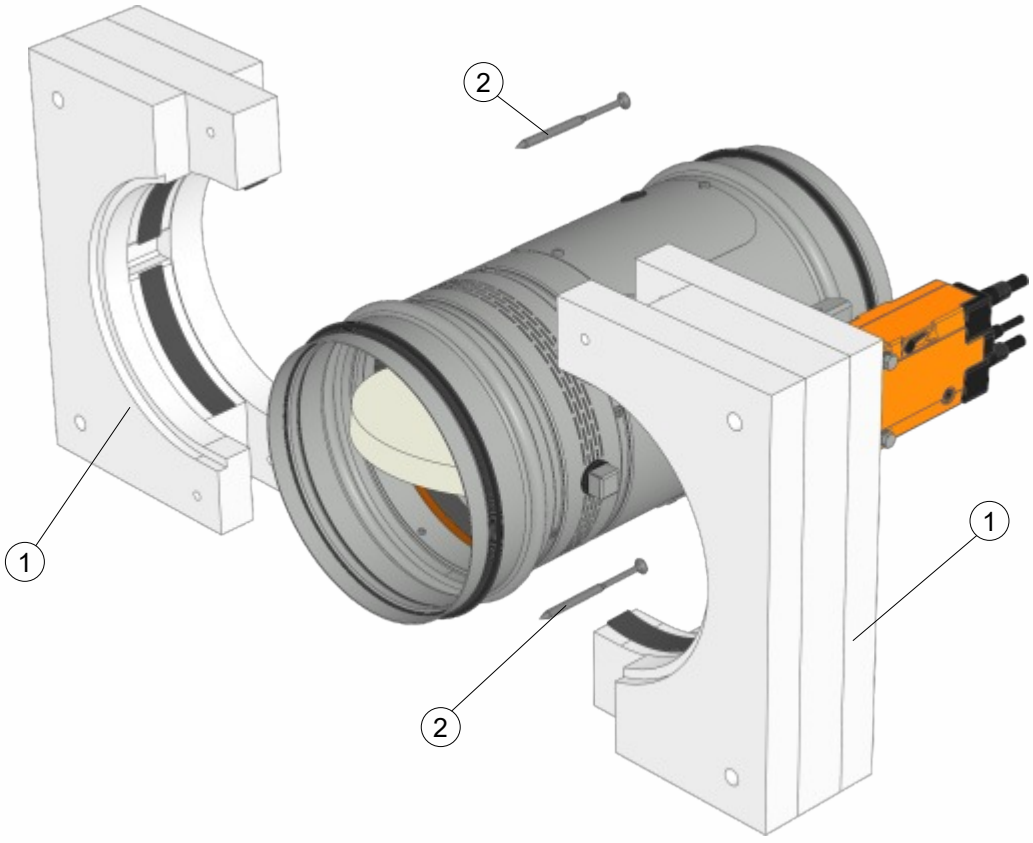

Poznámka: Rám na klapku DN 710 a DN 800 je složen ze 4 částí !

Montážní rám R5 (DN 100 - 200)

Postup montáže:

1) Naneste lepidlo na požární klapku. Lepidlo se nanáší v šířce perforace +5 mm.

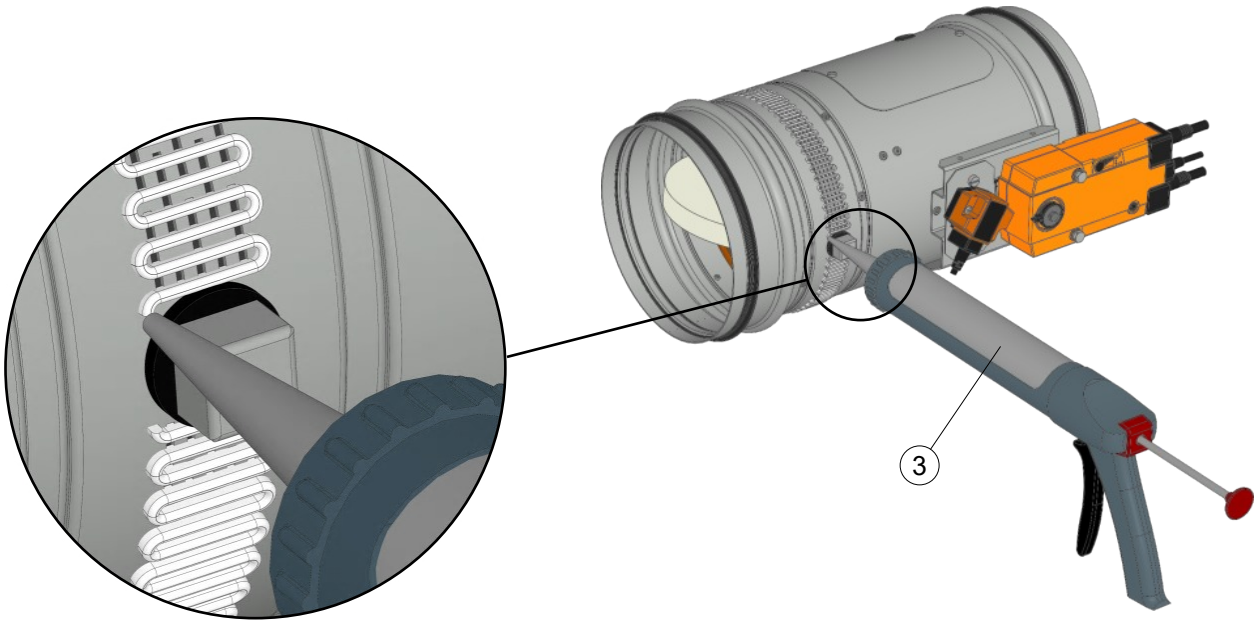

2) Umístěte obě části rámu na tělo požární klapky a upevněte dvěma vruty M6 x 100 mm.

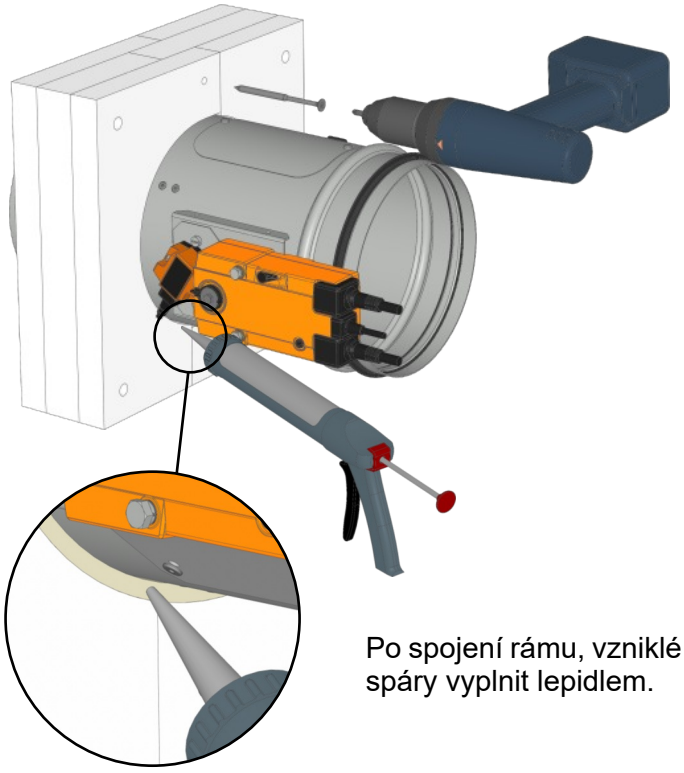

Po spojení rámu, vzniklé spáry vyplnit lepidlem.

Poloha rámu na klapce

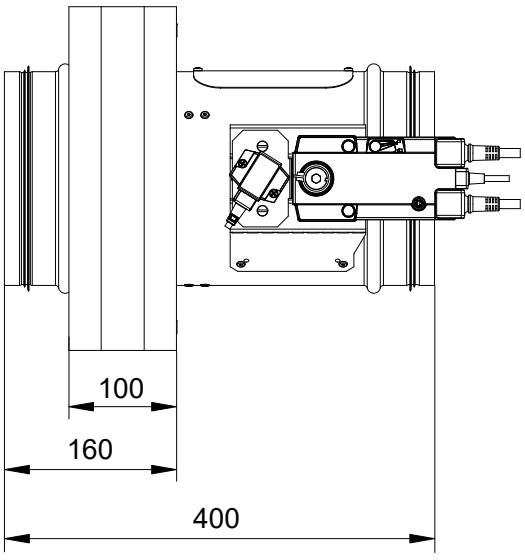

Poznámka: Lepidlo vytvrdne při 20°C po 12 hodinách. Po této době je požární klapka s montážním rámem připravena k instalaci.

Montážní rám R5 (DN 225 - 800)

Sada obsahuje:

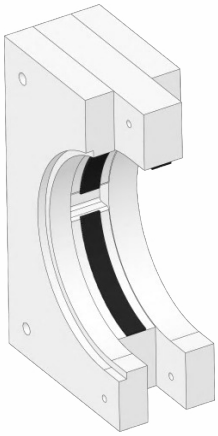

1
Rámová část (A)
2 ks

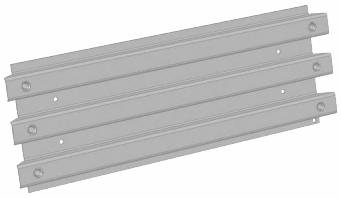

2
Rámová část (B)
4 ks



3
Rámová část (C)
4 ks



4
Vrut (6 x 100 mm)
2 ks



5
Vrut (4 x 30 mm)
16 ks



6
Šroub (M6 x 16 mm)
24 ks



7
Podložka (6,4 mm)
24 ks



8
Lepidlo (Promat K84)
1 ks

Rozložený pohled na sestavu:

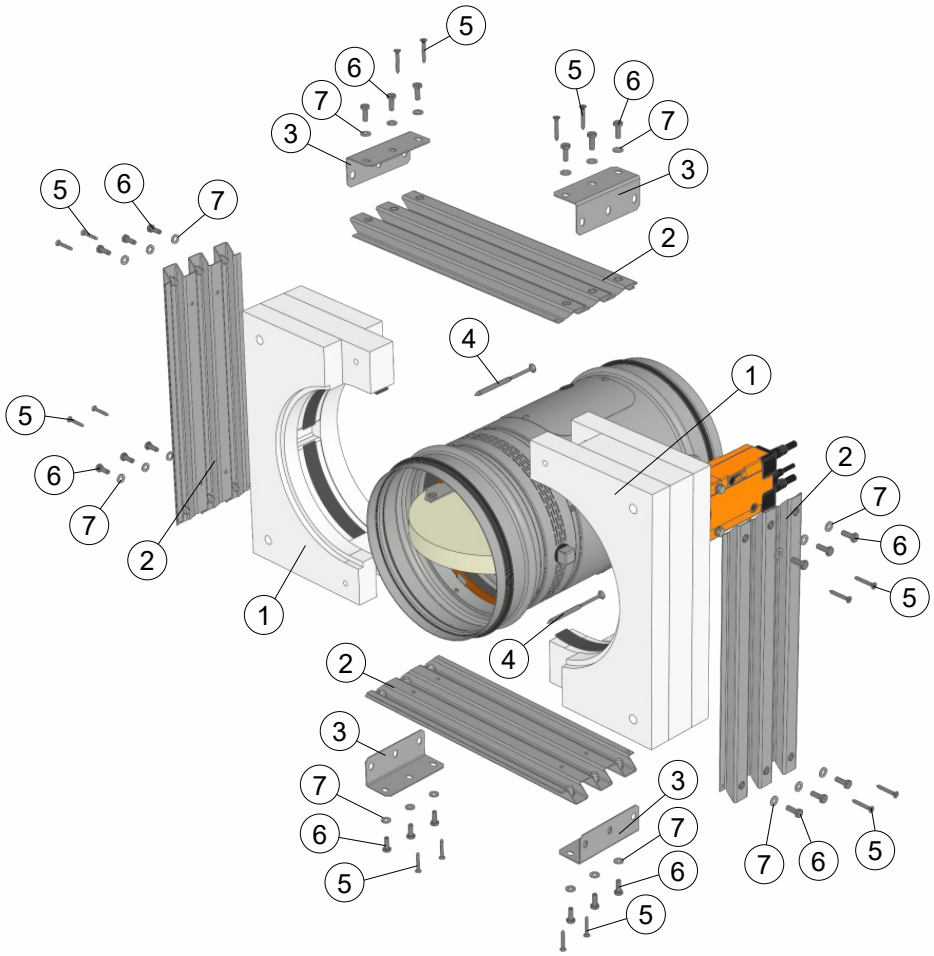

Poznámka: Rámová část (A) na klapku DN 710 a DN 800 je složená ze 4 částí !

Montážní rám R5 (DN 225 - 800)

Postup montáže:

1) Naneste lepidlo na požární klapku. Lepidlo se nanáší v šířce perforace +5 mm.

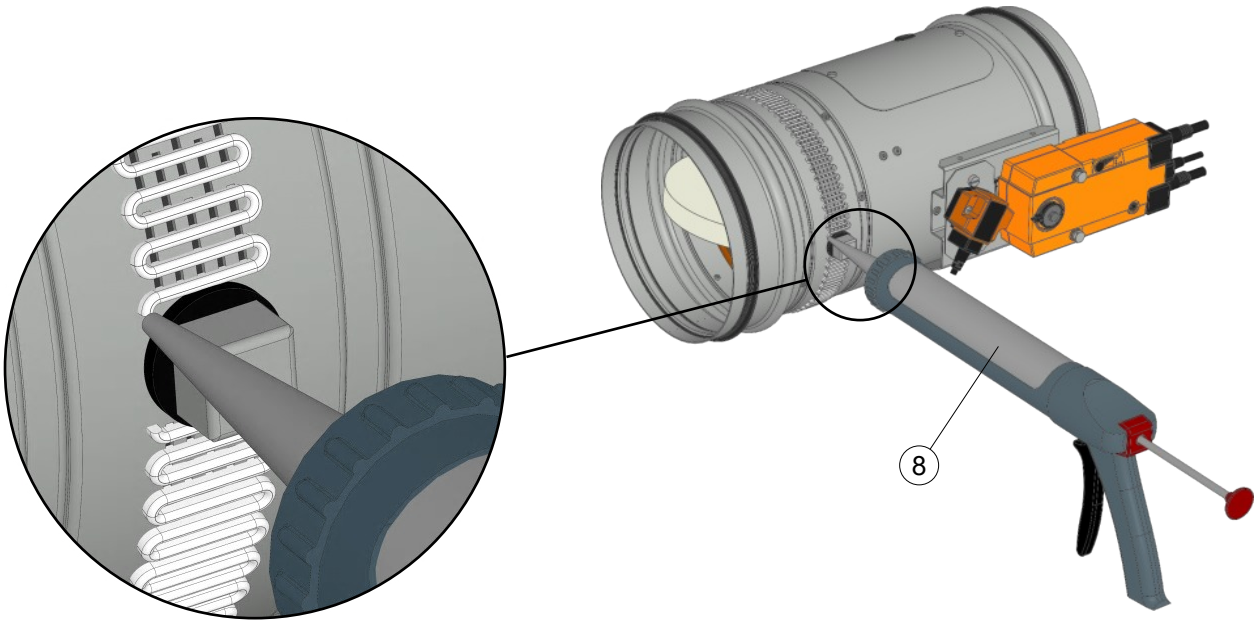

2) Umístěte obě části rámu (A) na tělo požární klapky a upevněte dvěma vruty M6 x 100 mm. Umístěte rámové části (B) a (C) na rám (A) a upevněte šrouby M6 x 16 mm a vruty 4 x 30.

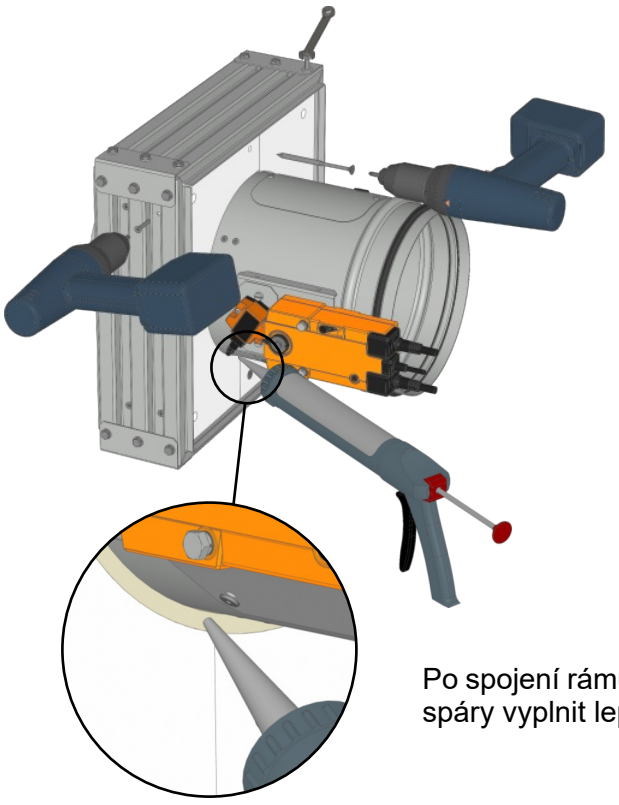

Po spojení rámu, vzniklé spáry vyplnit lepidlem.

Poloha rámu na klapce

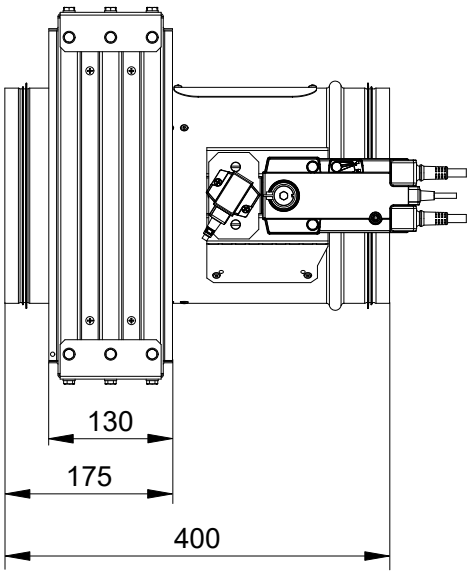

Poznámka: Lepidlo vytvrdne při 20°C po 12 hodinách. Po této době je požární klapka s montážním rámem připravena k instalaci.

Montážní rám R6

Sada obsahuje:

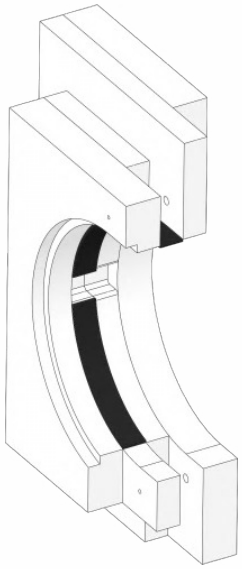

1
Rámová část
2 ks



2
Vrut (6 x 100 mm)
2 ks



3
Lepidlo (Promat K84)
1 ks

Rozložený pohled na sestavu:

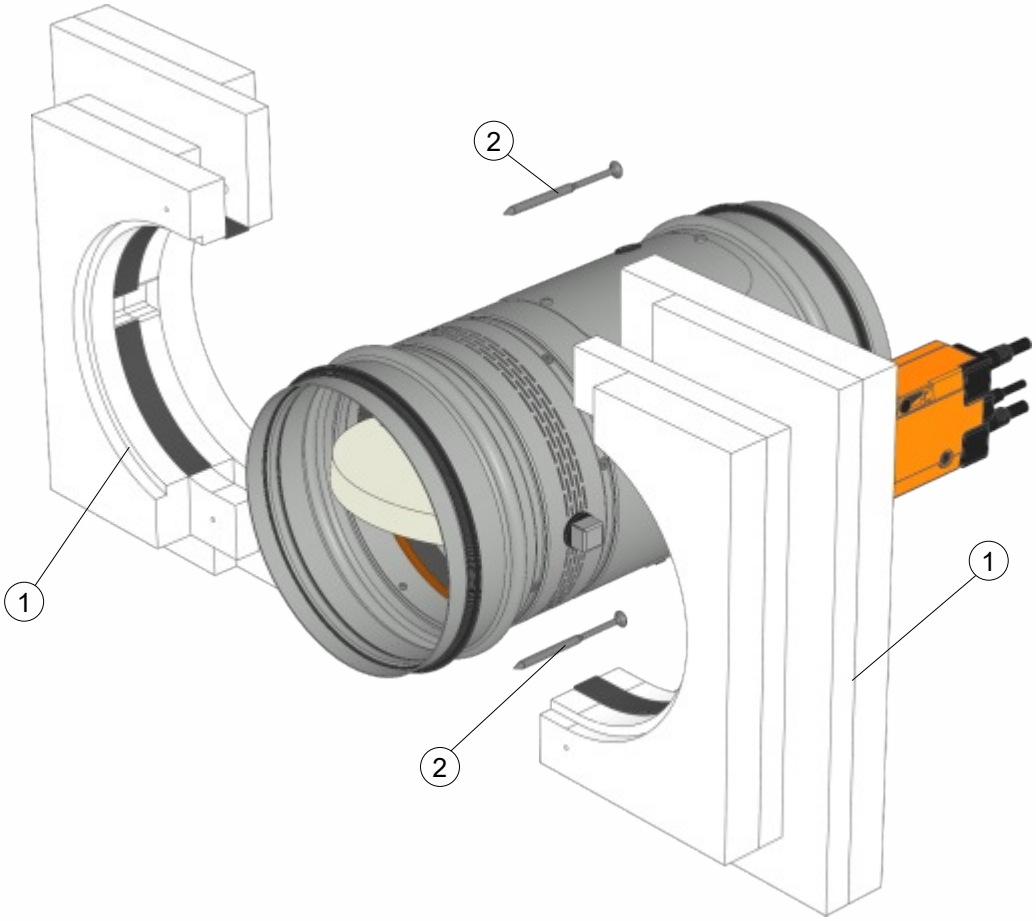

Poznámka: Rám na klapku DN 710 a DN 800 je složen ze 4 částí !

Montážní rám R6

Postup montáže:

1) Naneste lepidlo na požární klapku. Lepidlo se nanáší v šířce perforace +5 mm.

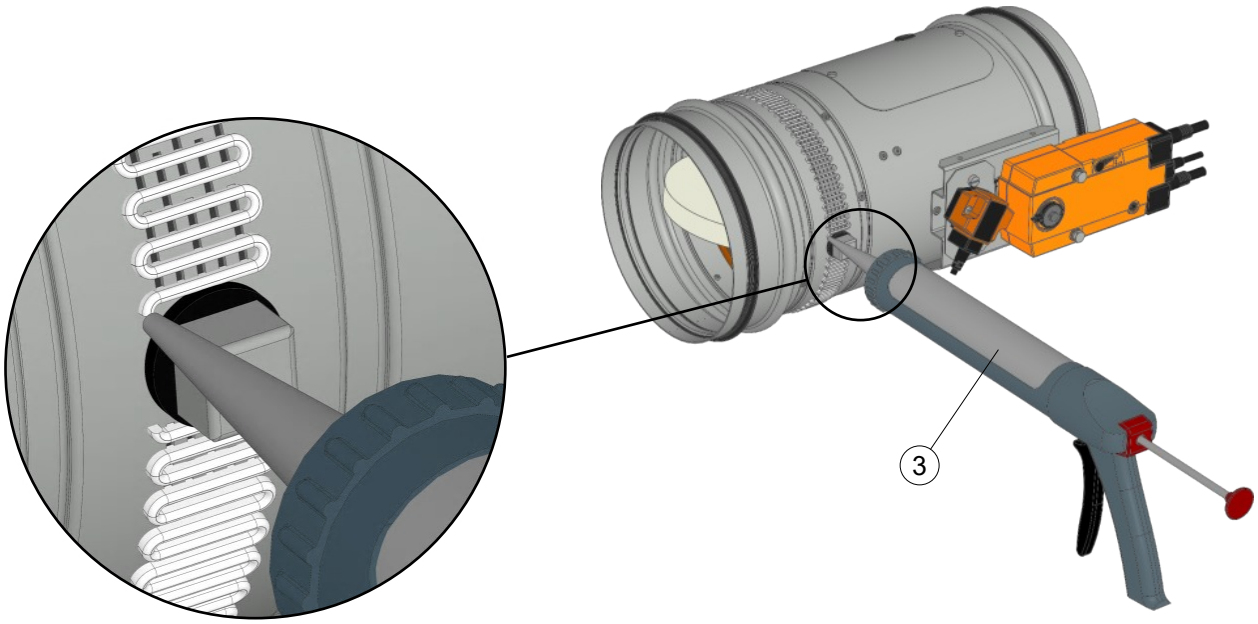

2) Umístěte obě části rámu na tělo požární klapky a upevněte dvěma vruty M6 x 100 mm.

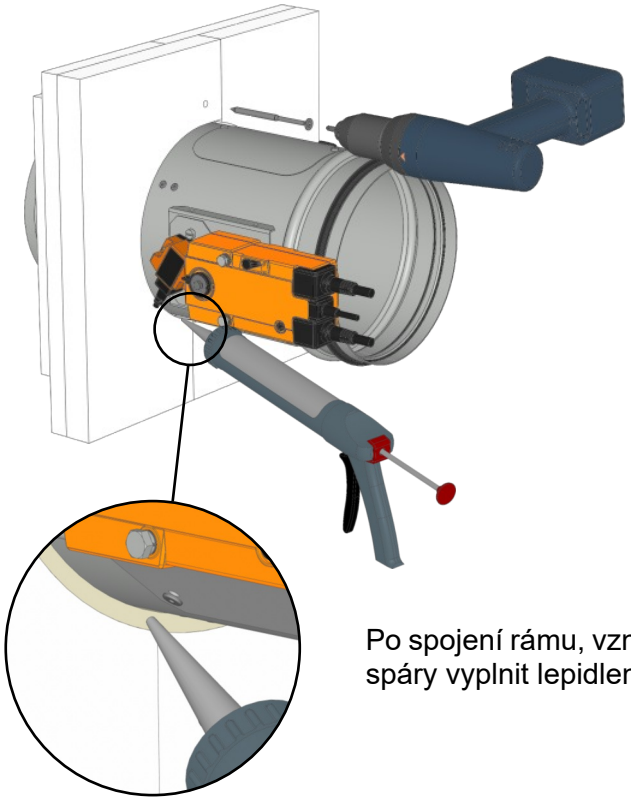

Po spojení rámu, vzniklé spáry vyplnit lepidlem.

Poloha rámu na klapce

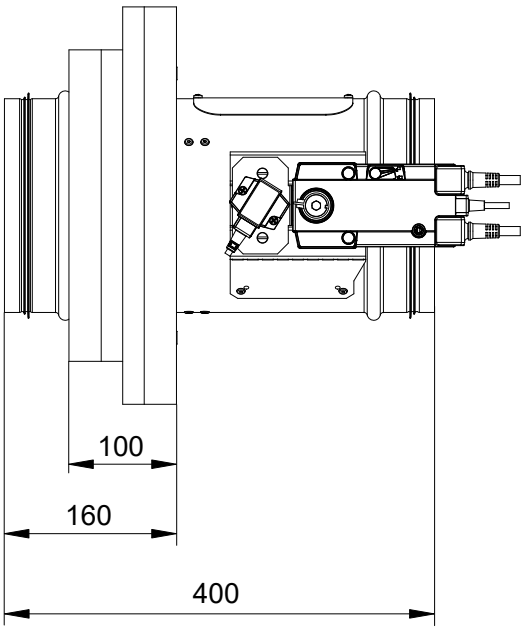

Poznámka: Lepidlo vytvrdne při 20°C po 12 hodinách. Po této době je požární klapka s montážním rámem připravena k instalaci.

Montážní rám R7

Sada obsahuje:

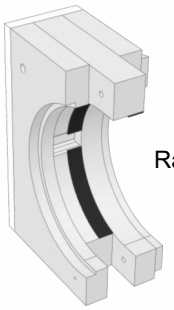

1
Rámová část (A)
1 ks

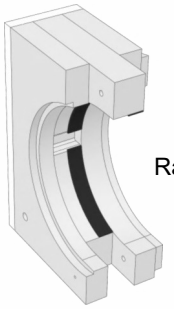

2
Rámová část (B)
1 ks



3
Držák rámu
2 ks

4 Vyztužovací plech DN+156 mm - 2 ks
5 Promatect-H DN+176 mm - 2 ks
6 Promatect-H DN+206 mm - 2 ks
7 Promatect-H DN+170 mm - 1 ks
8 Vyztužovací plech DN+170 mm - 1 ks
9 Promatect-H DN+172 mm - 1 ks
10 Promatect-H DN+212 mm - 1 ks
11 Promaseal PL 1,8
12 Vrut (6 x 100 mm) - 11 ks
13 Vrut (6 x 60 mm) - 2 ks
14 Šroub (M10 x 120 mm) - 2 ks
15 Matka (M10) - 2 ks
16 Lepidlo (Promat K84) - 1 ks

Rozložený pohled na sestavu:

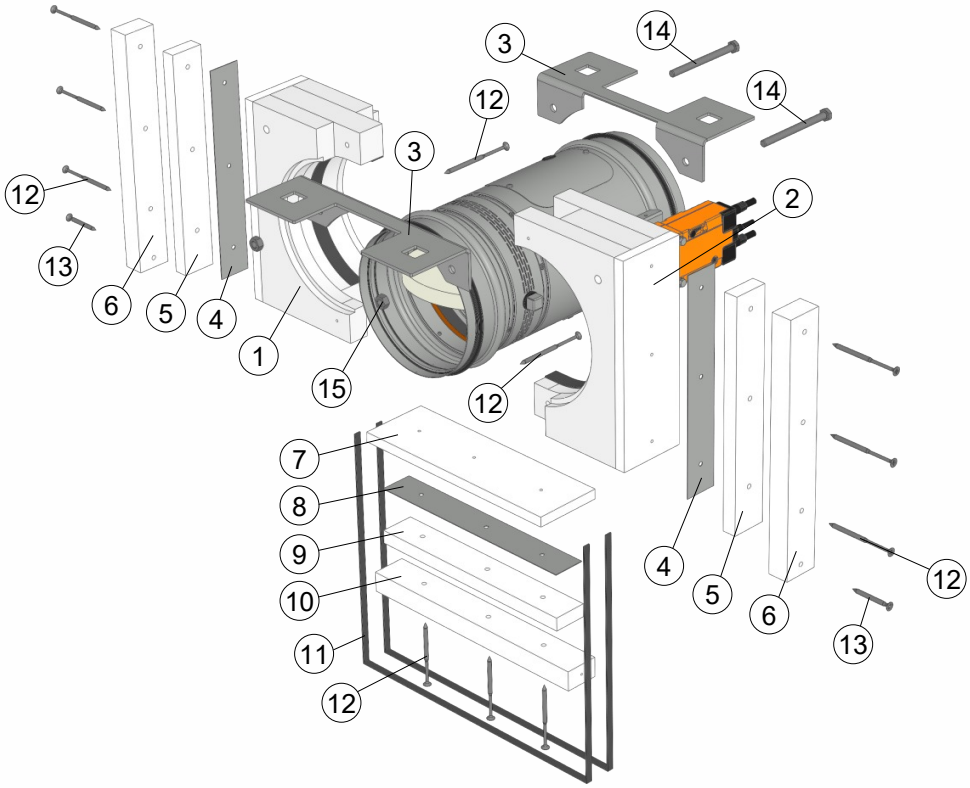

Poznámka: Rámové části (A) a (B) na klapku DN 710 a DN 800 jsou složené ze 4 částí !

Montážní rám R7

Postup montáže:

1) Naneste lepidlo na požární klapku. Lepidlo se nanáší v šířce perforace +5 mm.

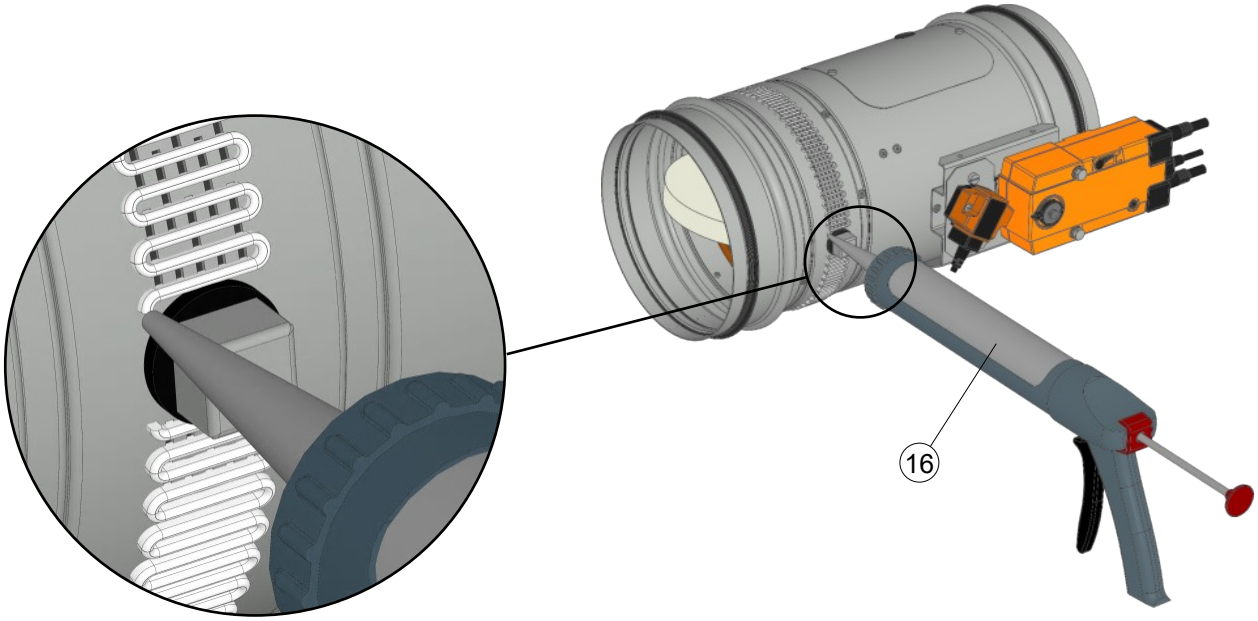

2) Umístěte rámové části na tělo požární klapky dle rozloženého pohledu. Upevněte šrouby do předvrtaných otvorů a nalepte pásku PROMASEAL.

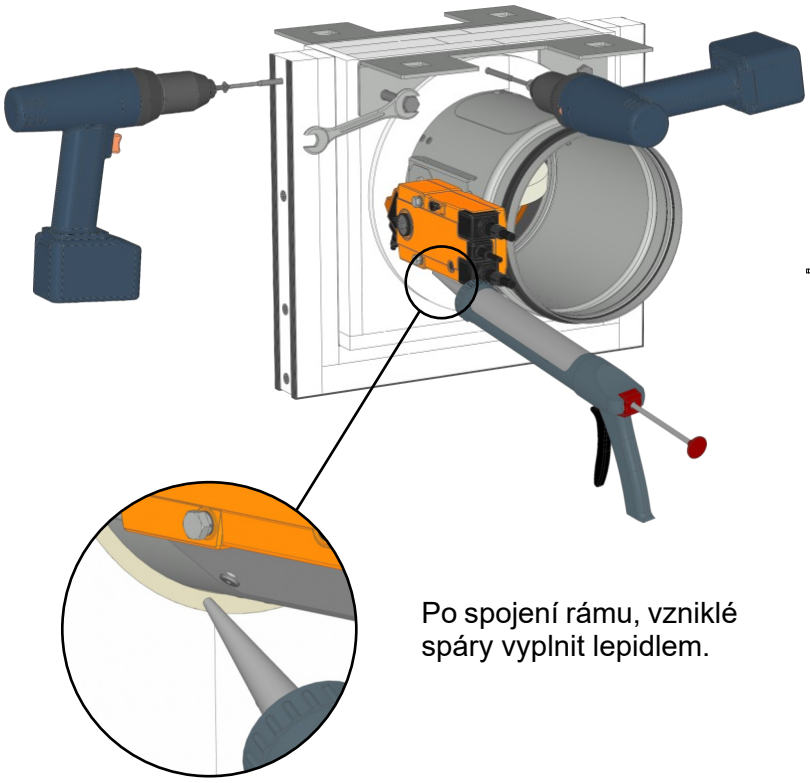

Po spojení rámu, vzniklé spáry vyplnit lepidlem.

Poloha rámu na klapce

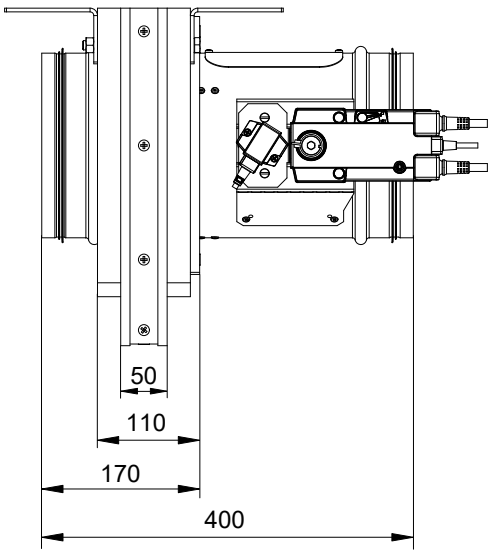

Poznámka: Lepidlo vytvrdne při 20°C po 12 hodinách. Po této době je požární klapka s montážním rámem připravena k instalaci.

Výrobce si vyhrazuje právo na změny výrobku.
Aktuální informace o výrobku jsou uvedeny na www.mandik.cz

MANDÍK®

www.mandik.cz



MANDÍK, a.s. • Dobříšská 550 • 267 24 Hostomice • Česká republika • Tel.: +420 311 706 742 • E-Mail: mandik@mandik.cz